R540

Laserempfänger mit 2-Achs-PSD Technik und Bluetooth Anbindung

Artikelnummer: BG 830440

Der R540 ist ein sehr robuster und präziser 2D Laser-Positionsdetektor, der speziell für lineare Messungen entwickelt wurde.
Der R540 zeichnet sich durch seine nach unten versetzte Detektoreinheit aus. Das ermöglicht, die Messung direkt über dem Messobjekt durchzuführen und dadurch Fehler durch Verkippungen zu minimieren.
Die Verbindung zur Anzeige- und Auswerteeinheit findet über Bluetooth statt. Betrieben wird der R540 über einen Li-Ion Akku aus Großserie, der extern geladen wird und damit eine kontinuierliche Messbereitschaft ermöglicht.
Kombiniert mit der Software ProLine und einem Bluetooth Distanzmessgerät können X,Y und Z zeitgleich gemessen und dokumentiert werden.

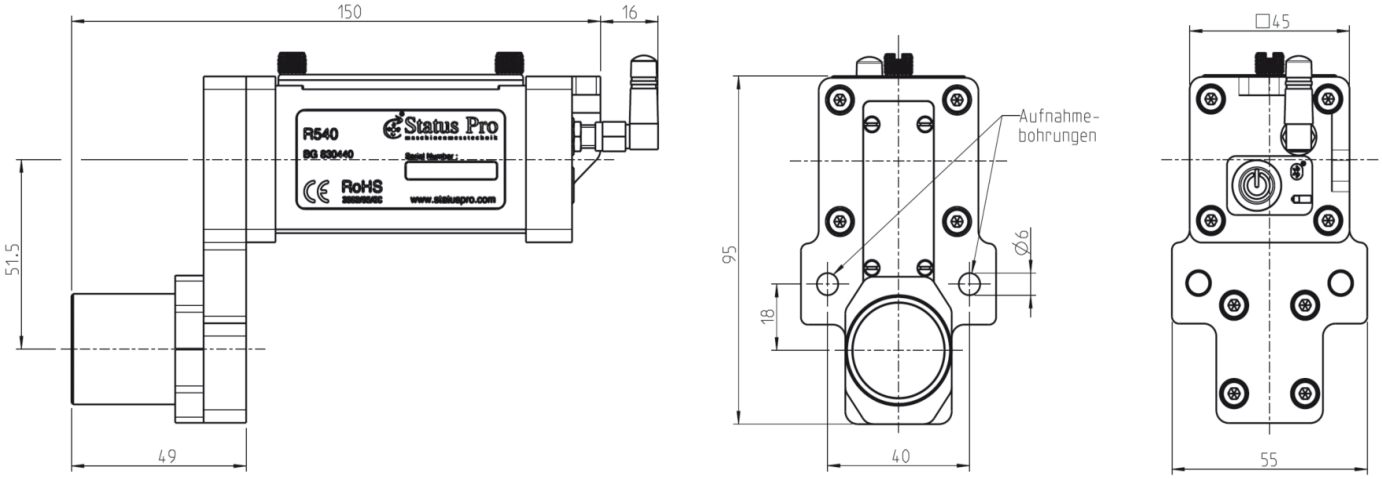

Technische Daten

Anzeige:	Messwertanzeige über Display Unit / PC	**Akku-Betriebsdauer:**	> 8 Stunden
Messbereich:	Ø 20 mm abzgl. Laserstrahldurchmesser	**Schutzklasse:**	IP 54
Auflösung:	1 µm	**Gehäuse:**	Aluminium, eloxiert
Messunsicherheit:	±1 µm/m + 1% Sensorunlinearität	**Gewicht ohne Akku:**	458 g
Laser Empfindlichkeit:	650 nm / moduliert	**Gewicht mit Akku:**	502 g
Interface:	Bluetooth Klasse 2 (Reichweite bis 50 m)	**Abmessungen (B x H x T):**	55 x 95 x 166 mm
Stromversorgung:	7,4 V Li-Ion Akku, wechselbar		

Erforderliches Zubehör: BT 800071 Li-Ion Akku, BT 800072 Akkuladegerät

CE Alle Status Pro Laser und Receiver sind nach folgenden CE Normen entwickelt und produziert:
EN 55 011, EN 55 022, EN 61 000-4-2, EN 61 000-4-3, EN 60 335.

Die technische Richtigkeit und Vollständigkeit bleibt vorbehalten und kann ohne Bekanntgabe geändert werden.

TD1081 D 10/2013

Status Pro Maschinenmesstechnik GmbH
Mausegatt 19 · D-44866 Bochum
Telefon: + 49 (0) 2327 - 9881 - 0
Fax: + 49 (0) 2327 - 9881 - 81
info@statuspro.de · www.statuspro.de

Niederlassung Süd Ost
Industriestraße 11 · D-85609 Aschheim
Telefon: +49 (089) 904864-0
Fax: +49 (089) 904864-19

Status Pro
maschinenmesstechnik